# COMUNE DI MONTALTO UFFUGO

Provincia di Cosenza

# PEBA

## PIANO PER L'ELIMINAZIONE DELLE BARRIERE ARCHITETTONICHE



## ALLEGATO 2 – Soluzioni progettuali e costi standard


**Progettisti:**

Innovation Engineering Solutions
via Tagliamento 15 87100 Cosenza (CS)
p.iva 03860700784 ies-ingegneria@pec.it

| SCHEDA DI PROGETTO | N° scheda: P.01 |
|---|---|

| PARCHEGGI | | |
|---|---|---|
| *Criticità riscontrata* | *Soluzione progettuale* | *Normativa e simbolo* |
| Assenza **parcheggio** riservato | Realizzazione parcheggio disabili | DM 236/89 art. 4.2.3 - 8.2.3  |

*Schema / Immagine di esempio*

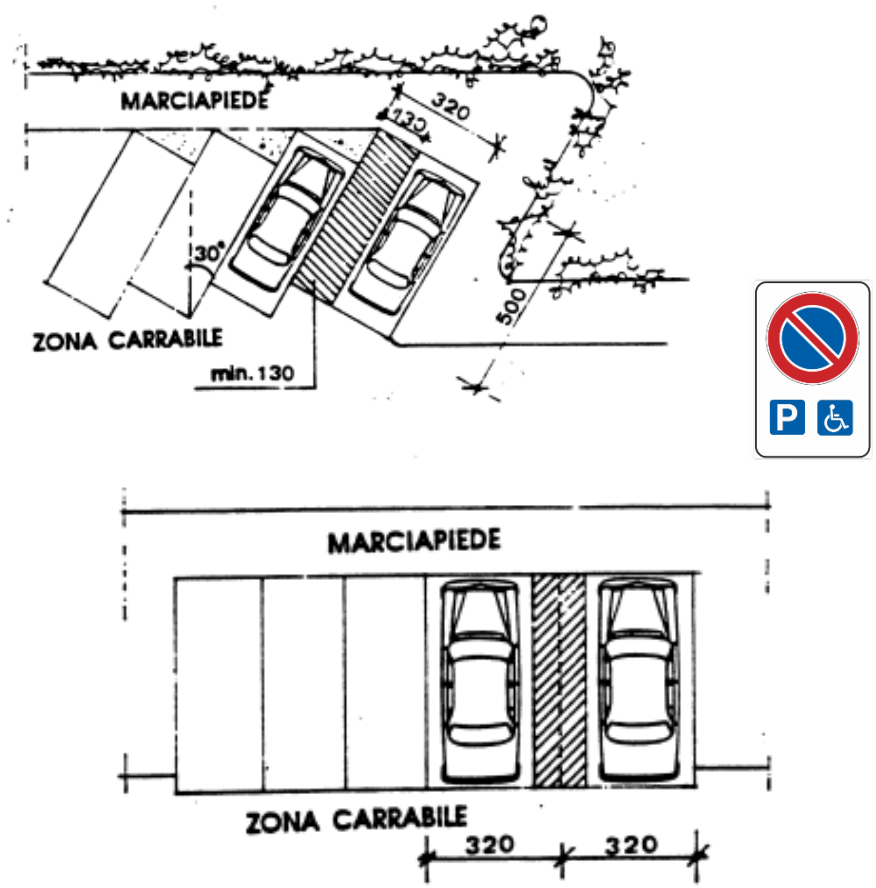


*Costi*

| *Descrizione* | *U.M.* | *Prezzo unitario* |
|---|---|---|
| Realizzazione segnaletica orizzontale, eseguita con pittura spartitraffico, rifrangente, antisdrucciolevole, nei colori previsti dal Regolamento d'attuazione del Codice della Strada, fornitura e posa in opera di pali di sostegno in acciaio zincato compreso lo scavo per la fondazione e il getto in calcestruzzo. Fornitura e posa in opera di segnale di qualsiasi forma e dimensione con supporto in alluminio scatolato. | *cad* | *500,00 €* |

| SCHEDA DI PROGETTO | N° scheda: P.02 |
|---|---|

| PARCHEGGI | | |
|---|---|---|
| *Criticità riscontrata* | *Soluzione progettuale* | *Normativa e simbolo* |
| Parcheggio riservato sprovvisto di segnaletica verticale e/o orizzontale | Realizzazione di segnaletica orizzontale permanente di colore giallo attraverso la tinteggiatura su bitume o l'applicazione di laminati plastici autoadesivi o similari, rifrangenti e antisdrucciolevoli.<br>Installazione di palo di sostegno metallico con apposto cartello di segnalazione del posto riservato (figura II 79/a art. 120 del C.d.S.) | DM 236/89<br>art. 4.2.3 - 8.2.3 |

*Schema / Immagine di esempio*




*Costi*

| *Descrizione* | *U.M.* | *Prezzo unitario* |
|---|---|---|
| Fornitura e posa in opera di pali di sostegno in acciaio zincato compreso lo scavo per la fondazione e il getto in calcestruzzo. Fornitura e posa in opera di segnale di qualsiasi forma e dimensione con supporto in alluminio scatolato. in pellicola di classe 2 nuovi segnali posteggio riservato figura II 79/a art. 120<br>Segnaletica orizzontale, eseguita con pittura spartitraffico fornita dall'impresa, del tipo premiscelata, rifrangente, antisdrucciolevole, nei colori previsti dal Regolamento d'attuazione del Codice della Strada, compreso ogni onere per attrezzature e pulizia delle zone di impianto | *cad* | *350,00 €* |

| SCHEDA DI PROGETTO | N° scheda: P.03 |
|---|---|

| SERVIZI IGIENICI | | |
|---|---|---|
| *Criticità riscontrata* | *Criticità riscontrata* | *Criticità riscontrata* |
| Assenza/adeguamento di **servizio igienico** accessibile a persone con disabilità. | Realizzazione/adeguamento di un servizio igienico a norma del D.M. 236/89. | DM 236/89<br>art. 4.1.6 - 8.1.6<br> |
| *Schema / Immagine di esempio* | | |
| 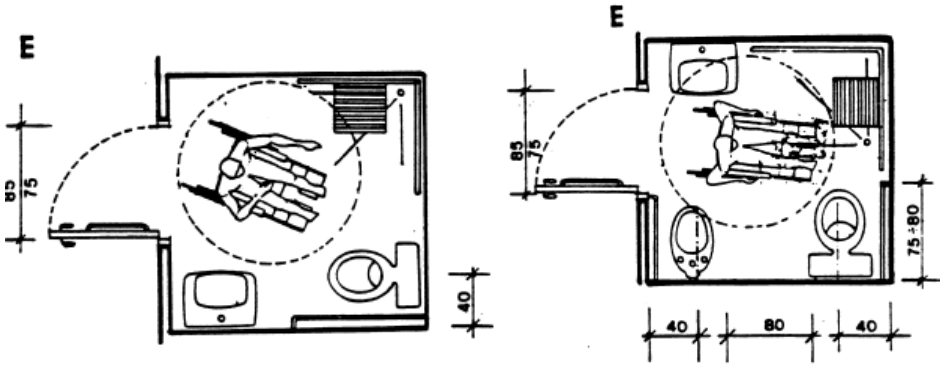 | | |

*Costi*

| *Descrizione* | *U.M.* | *Prezzo unitario* |
|---|---|---|
| Realizzazione di un servizio igienico a norma del D.M. 236/89 chiavi in mano comprensivo di:<br>- Demolizione di pavimento e massetto, rimozioni e trasporto a discarica<br>- Fornitura e posa di pavimenti antisdrucciolo e rivestimenti<br>- Realizzazione intonaco e tinteggiatura<br>- Realizzazione impianto elettrico e idrico<br>- Fornitura e posa sanitari e miscelatori<br>- Fornitura e posa accessori (porta rotolo, porta scopino, distributore sapone, asciugamani elettrico, specchio 60x70, corrimano)<br>- Fornitura e posa di porta interna a battente comprensiva di maniglione in alluminio<br>- Pulsante di chiamata campanello 24 V, compresa la rispettiva catena di segnalazione a guida di luce o a numerazione centrale<br>Il lavabo deve essere di tipo a mensola, preferibilmente ad altezza regolabile, privo di colonna, con sifone accostato alla parete o incassato in essa. L'altezza minima libera sottostante deve essere di 65 cm e l'altezza massima del piano di 85 cm, misurati dal pavimento. La distanza tra la parete a cui il lavabo e fissato ed il bordo anteriore dello stesso deve essere almeno di 65 cm. Il rubinetto deve essere con manovra a leva. Lo spazio libero necessario all'accostamento e al trasferimento laterale dalla sedia a ruote alla tazza wc dovrà essere di minimo 100 cm misurati dall'asse del sanitario. Si dovrà garantire: da un lato lo spazio adeguato per l'avvicinamento e la rotazione di una sedia a ruote, dall'altro una distanza tale da consentire a chi usa il wc un agevole appiglio ai corrimani posti sulla parete laterale (l'asse della tazza dovrà distare 40 cm dalla parete laterale o dal corrimano o maniglione di appoggio). La distanza fra il bordo anteriore della tazza e la parete posteriore dovrà essere di 75-80 cm. L'altezza del piano superiore della tazza, dovrà essere di circa 45 cm dal pavimento. | *cad* | *7.500,00 €* |

| SCHEDA DI PROGETTO | N° scheda P.04 |
|---|---|

| SERVIZI IGIENICI | | |
|---|---|---|
| *Criticità riscontrata* | *Soluzione progettuale* | *Normativa e simbolo* |
| Mancanza/carenza di accessori per bagno (specchio, ganci appendiabiti, dispenser sapone, portarotolo, dispenser salviettine asciugamano usa e getta, maniglioni) | Posizionamento/ riposizionamento degli accessori ad altezze adeguate per essere correttamente utilizzati.<br>(es: specchio a cm 90 dal pavimento, dispenser a 110 cm da pavimento) | DM 236/89<br>art. 4.1.6 - 8.1.6 |

*Schema / Immagine di esempio*

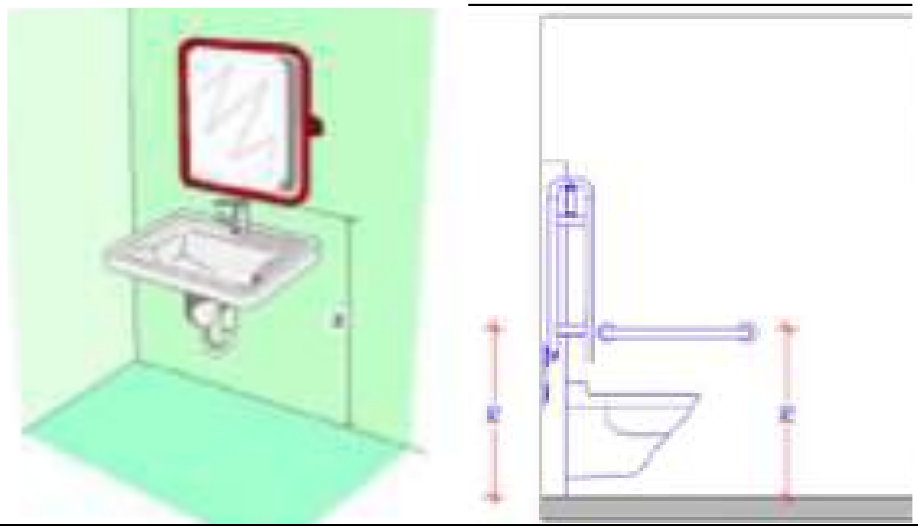

*Costi*

| *Descrizione* | *U.M.* | *Prezzo unitario* |
|---|---|---|
| - Fornitura e posa di Serie completa di maniglioni orizzontali e verticali per locale igienico tipo in materiale anti-scivolo e anti-scossa, completi di tasselli di fissaggio.<br>- Fornitura e posa accessori (porta rotolo, porta scopino, distributore sapone, asciugamani elettrico, specchio 60x70, corrimano | *cad* | *1.000,00€* |

| SCHEDA DI PROGETTO | N° scheda P.05 |
|---|---|

| SERVIZI IGIENICI | | |
|---|---|---|
| *Criticità riscontrata* | *Soluzione progettuale* | *Normativa e simbolo* |
| Assenza di allarme acustico/visivo all'interno dei bagni | Realizzazione impianto di allarme wc disabili | DM 236/89 art. 4.1.6 - 8.1.6 |

*Schema / Immagine di esempio*




*Costi*

| *Descrizione* | *U.M.* | *Prezzo unitario* |
|---|---|---|
| Pulsante di chiamata campanello 24 V, compresa la rispettiva catena di segnalazione a guida di luce o a numerazione centrale (relè serie - suoneria - relè segnale - lampada segnale interna e/o esterna - pulsante annullo – ecc.) | cad | *200,00€* |

| SCHEDA DI PROGETTO | N° scheda P.06 |
|---|---|

| SERVIZI IGIENICI | | |
|---|---|---|
| *Criticità riscontrata* | *Soluzione progettuale* | *Normativa e simbolo* |
| Assenza negli spogliatoi di almeno una doccia per disabili | Realizzazione di una doccia per disabili: Almeno un posto doccia per le docce destinate agli uomini ed uno per quelle destinate alle donne dovrà essere fruibile da parte dei disabili motori, tale doccia della dimensione minima di m 0,90x0,90 dovrà avere uno spazio adiacente delle stesse dimensioni per la sosta della sedia a ruote. Il posto doccia dovrà essere dotato di sedile ribaltabile lungo m 0,80 profondo m 0,60 e di accessori conformi alla normativa vigente. | DM 236/89<br>art. 4.1.6 - 8.1.6 |

*Schema / Immagine di esempio*



*Costi*

| *Descrizione* | *U.M.* | *Prezzo unitario* |
|---|---|---|
| Fornitura e posa in opera di piatto doccia per disabili a filo pavimento, di miscelatore con flessibile e doccetta provvista di comando di apertura e supporto, per bagno disabili e di sedile ribaltabile | cad | *1.300,00€* |

| SCHEDA DI PROGETTO | N° scheda P.07 |
|---|---|

| SERRAMENTI | | |
|---|---|---|
| *Criticità riscontrata* | *Soluzione progettuale* | *Normativa e simbolo* |
| Mancanza di maniglione porte | Installazione di maniglione antipanico a 90 cm dal pavimento. | DM 236/89 art. 4.4 – 8.1.1 |

*Schema / Immagine di esempio*




*Costi*

| *Descrizione* | *U.M.* | *Prezzo unitario* |
|---|---|---|
| Maniglione antipanico completo pronto al montaggio, barra mobile verniciata 1, 4 viti autofilettanti di fissaggio | cad | *150,00€* |

| SCHEDA DI PROGETTO | N° scheda P.08 |
|---|---|

| SERRAMENTI | | |
|---|---|---|
| *Criticità riscontrata* | *Soluzione progettuale* | *Normativa e simbolo* |
| Presenza di serramento interno non adeguato | Sostituzione del serramento esistente con un nuovo serramento provvisto di parte cieca fino all'altezza di 40 cm dal pavimento e dotato di opportuna segnaletica visibile ad altezza compresa tra 100 cm e 180 cm. | DM 236/89 4.1.1 – 4.1.3 – 8.1.1 – 8.1.3 |

*Schema / Immagine di esempio*

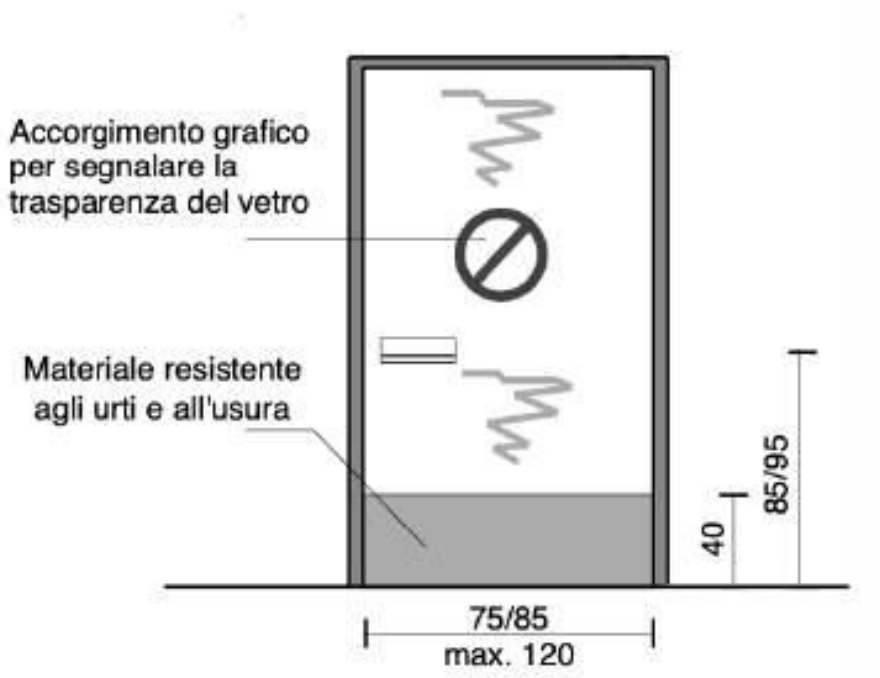


*Costi*

| *Descrizione* | *U.M.* | *Prezzo unitario* |
|---|---|---|
| Rimozione di serramento e posa in opera di serramento in ferro e vetro a uno o più battenti | mq | *700,00* |

| SCHEDA DI PROGETTO | N° scheda P.09 |
|---|---|

| SEGNALETICA | | |
|---|---|---|
| *Criticità riscontrata* | *Soluzione progettuale* | *Normativa e simbolo* |
| Assenza di segnalazione della trasparenza sulle porte in vetro | Installazione di elementi di segnalazione sulle porte in vetro trasparenti | DM 236/89 4.1.1 – 4.1.3 – 8.1.1 – 8.1.3 |

*Schema / Immagine di esempio*

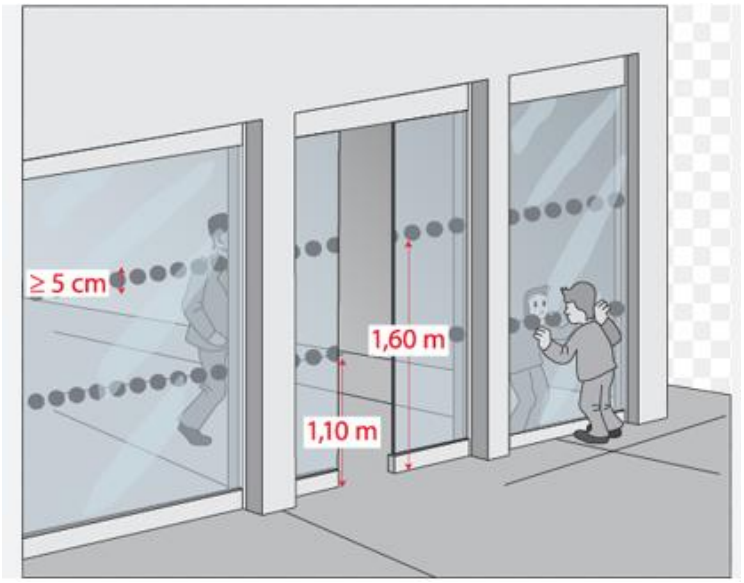


*Costi*

| *Descrizione* | *U.M.* | *Prezzo unitario* |
|---|---|---|
| Fornitura e posa di opportuna segnaletica visibile ad altezza compresa tra 100 cm e 180 cm | cad | *10,00€* |

| SCHEDA DI PROGETTO | N° scheda P.10 |
|---|---|

| SEGNALETICA | | |
|---|---|---|
| *Criticità riscontrata* | *Soluzione progettuale* | *Normativa e simbolo* |
| Assenza di segnaletica interna alla cabina. Pulsantiera non idonea ad un uso agevole da parte dei non vedenti per la mancanza di scritte in Braille. | Sostituzione della bottoniera con bottoniera anche in Braille e suo abbassamento.<br>Inserimento di targa segnaletica abbinata alla pulsantiera che indichi quali servizi si possono raggiungere ai piani. Nel caso di doppia pulsantiera e doppia porta dovrà essere specificato l'ambiente raggiungibile premendo il pulsante corrispondente. | DM 236/89<br>4.1.12 - 8.0.1 - 8.1.12 |

*Schema / Immagine di esempio*




*Costi*

| *Descrizione* | *U.M.* | *Prezzo unitario* |
|---|---|---|
| Installazione di nuova bottoniera ascensore con numerazione in braille e nuova targa con indicazioni in braille relative ai servizi che si possono raggiungere ai vari piani | cad | *200,00* |

| SCHEDA DI PROGETTO | N° scheda P.11 |
|---|---|

| SEGNALETICA | | |
|---|---|---|
| *Criticità riscontrata* | *Soluzione progettuale* | *Normativa e simbolo* |
| Assenza di segnaletica informativa | Inserimento di segnaletica informativa e di orientamento. | DM 236/89 art. 4.3  |
| *Schema / Immagine di esempio* | | |
|   | | |

*Costi*

| *Descrizione* | *U.M.* | *Prezzo unitario* |
|---|---|---|
| Segnale di qualsiasi forma e dimensione con supporto in alluminio estruso; in opera, compresi elementi di fissaggio al sostegno: - in pellicola di classe 1 | cad | *€250,00* |

| SCHEDA DI PROGETTO | N° scheda P.12 |
|---|---|

| SEGNALETICA | | |
|---|---|---|
| *Criticità riscontrata* | *Soluzione progettuale* | *Normativa e simbolo* |
| Assenza di mappa tattile per i non vedenti | Installazione di mappa tattile sensoriale quale rappresentazione in rilievo della planimetria di un ambiente, con l'indicazione dei principali punti di riferimento utili agli utenti dell'edificio o dello spazio.<br>L'informazione di tipo tattile a parete (verticale)deve essere posizionata ad un'altezza non superiore a cm 150 e non inferiore a cm 130 da terra. Qualora la targa sia collocata orizzontalmente, questa deve avere una inclinazione di 30° ed essere ad una altezza di cm 90 da terra. | DM 236/89<br>art. 4.3 |

*Schema / Immagine di esempio*



*Costi*

| *Descrizione* | *U.M.* | *Prezzo unitario* |
|---|---|---|
| Mappa tattile in alluminio monoblocco verniciato, compreso di grafica e legenda, costituita da lastra in alluminio verniciato (spessore 3 mm), con grafica a rilievo, testo in nero (caratteri normali ingranditi per lettura tattile a rilievo) ottenuti tramite fresatura e caratteri a rilievo braille a 6 punti rispondenti alle norme ADA e UNI 8207, colore di fondo blu (RAL 5003) o grigio (RAL 7016) idonei a garantire un contrasto di luminanza superiore al 40% tra il fondo e gli elementi grafico-testuali. La mappa tattile sarà omologata da I.N.M.A.C.I. (Istituto Nazionale per la Mobilita Autonoma di Ciechi e Ipovedenti). Nel prezzo è compresa la posa in opera e l'installazione del leggio di supporto in acciaio | cad | *€2.700,00* |

| SCHEDA DI PROGETTO | N° scheda P.13 |
|---|---|

| SEGNALETICA | | |
|---|---|---|
| *Criticità riscontrata* | *Soluzione progettuale* | *Normativa e simbolo* |
| Assenza di sistema di chiamata esterno accessibile | Installazione/spostamento di campanello citofono videocitofono esterno accessibile dalla sedia a ruote (altezza consigliata 110/120 cm). | DM 236/89 art. 4.1.5 – 8.0.1 – 8.1.5 |

*Schema / Immagine di esempio*

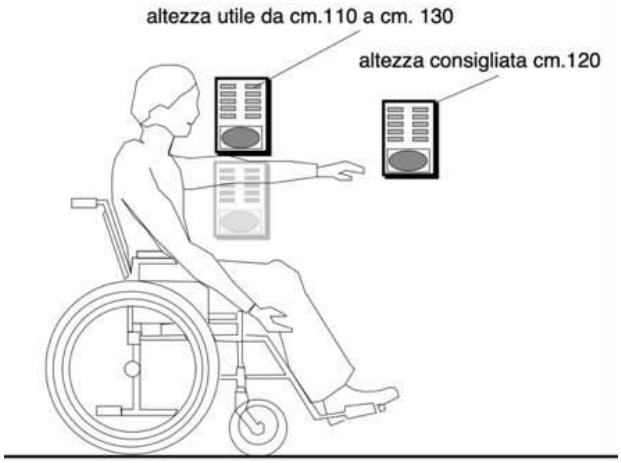


*Costi*

| *Descrizione* | *U.M.* | *Prezzo unitario* |
|---|---|---|
| Citofono per esterno completo di pulsantiera, cavo citofonico, centralino interno e assistenze murarie | cad | *€800,00* |

| SCHEDA DI PROGETTO | N° scheda: P.14 |
|---|---|

| SEGNALETICA | | |
|---|---|---|
| *Criticità riscontrata* | *Soluzione progettuale* | *Normativa e simbolo* |
| Assenza di **segnalatore acustico e luminoso** (intercettazione attraversamento pedonale) | Installazione di impianto semaforico. in policarbonato; luce nei colori rosso, giallo e verde, in conformità con l'art. 167 del Codice della Strada compreso di dispositivo acustico e luminoso per non vedenti uniformato alla norma 2314-7:<br>1) Sono da preferire sistemi che non emettono segnali sonori in continuazione, ma solo su richiesta;<br>2) Il palo semaforico deve essere dotato di un pulsante di richiesta della segnalazione acustica;<br>3) Il pulsante deve essere posto nella faccia inferiore della scatola;<br>4) Il segnalatore acustico e la scatola di comando devono essere posti nell'immediata vicinanza dell'attraversamento pedonale;<br>5) Nella zona del pulsante va riprodotta in rilievo una freccia a forma di cuneo indicante la direzione di attraversamento;<br>6) Se per la situazione dei luoghi l'attraversamento | DM 236/89<br>art. 4.3<br> |

*Schema / Immagine di esempio*






*Costi*

| *Descrizione* | *U.M.* | *Prezzo unitario* |
|---|---|---|
| Fornitura e posa in opera di lanterna semaforica a 3 luci (art. 167 Reg. CdS, incluso dispositivo acustico per non vedenti per impianti semaforici per nuovi impianti. | cad | *2.000,00 €* |

| SCHEDA DI PROGETTO | N° scheda P.15 |
|---|---|

| CORRIMANO | | |
|---|---|---|
| *Criticità riscontrata* | *Soluzione progettuale* | *Normativa e simbolo* |
| Assenza di corrimano | Dotazione di doppio corrimano sui lati della rampa, di diametro mm 40, fissato con appositi sostegni a terra a cm 80 di altezza su tutto lo sviluppo della rampa stessa e, possibilmente, con prolungamento in piano per cm 30 di lunghezza. | DM 236/89 4.1.10 – 4.1.11 - 8.0.1 |

*Schema / Immagine di esempio*

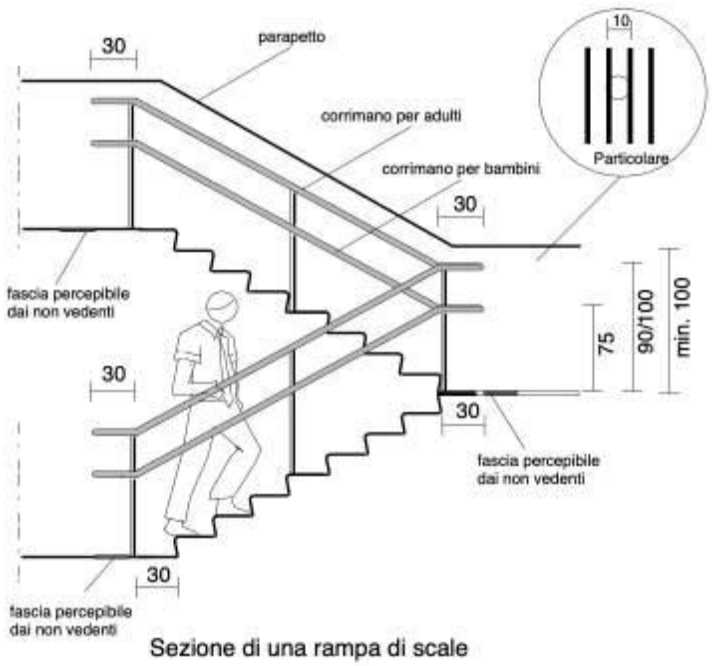

Sezione di una rampa di scale

*Costi*

| *Descrizione* | *U.M.* | *Prezzo unitario* |
|---|---|---|
| Corrimano a sezione circolare, diametro mm 38 circa, composto da profilo tubolare in alluminio estruso. Compresa la fornitura, lo sfrido e l'incidenza dei supporti e dei terminali, la posa in opera, le assistenze murarie ed i piani di lavoro interni. | ml | *80,00* |

| SCHEDA DI PROGETTO | N° scheda P.16 |
|---|---|

| CORRIMANO | | |
|---|---|---|
| *Criticità riscontrata* | *Soluzione progettuale* | *Normativa e simbolo* |
| Assenza di corrimano rampa | Dotazione di un corrimano su uno o due lati della rampa, di diametro mm 40, fissato con appositi sostegni a terra a cm 80 di altezza su tutto lo sviluppo della rampa stessa e, possibilmente, con prolungamento in piano per cm 30 di lunghezza. | DM 236/89 4.1.10 – 4.1.11 - 8.0.1  |

*Schema / Immagine di esempio*

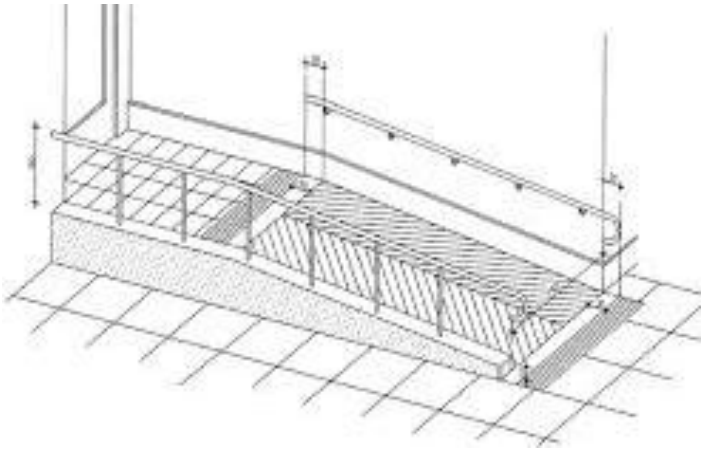

*Costi*

| *Descrizione* | *U.M.* | *Prezzo unitario* |
|---|---|---|
| Parapetto di scale, ballatoi, balconi, terrazze e simili; con profilati normali tondi, quadri, piatti, angolari a disegno semplice. Compresa una mano di antiruggine, le assistenze per lo scarico, il deposito, il sollevamento a pie d'opera, la posa da fabbro e muraria, i fissaggi, gli accessori d'uso- per rampe di scale | ml | *190,00* |

| SCHEDA DI PROGETTO | N° scheda P.17 |
|---|---|

| DISLIVELLI | | |
|---|---|---|
| *Criticità riscontrata* | *Soluzione progettuale* | *Normativa e simbolo* |
| Presenza su percorso pedonale di dislivello causato da gradino/i di altezza complessiva 30/100 cm. | Eliminazione del dislivello tramite la fornitura e posa in opera di rampa metallica di lunghezza sufficiente ad ottenere una pendenza non superiore al 8% (se possibile 5%) e di larghezza minima pari a cm 90, Nel caso di sviluppo maggiore di 10 metri sarà necessario realizzare un pianerottolo di dimensione 150x150. La superfice della rampa sarà trattata in modo tale da rendere percepibile il manufatto da parte delle persone non vedenti attraverso un segnale tattilo. | DM 236/89 4.1.11 - 4.2.1 - 8.1.11 - 8.2.1 |

*Schema / Immagine di esempio*

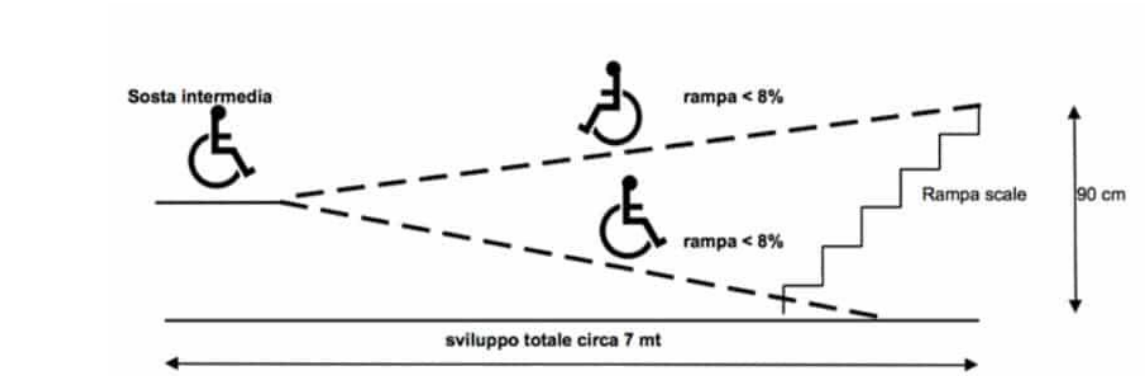


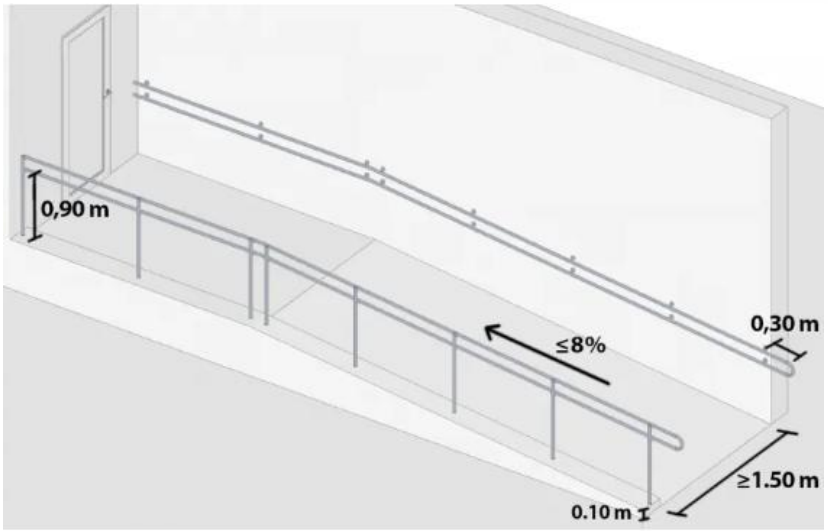


*Costi*

| *Descrizione* | *U.M.* | *Prezzo unitario* |
|---|---|---|
| Fornitura e posa di rampa in acciaio zincato con struttura modulare di larghezza 90 -150 cm (pianerottolo cm.150x150), completa di struttura di sostegno e pavimentazione sempre in acciaio zincato, parapetto su uno o due lati e lato e cordolo parapiedi di altezza 10 cm, compresa la preparazione del piano di posa, il montaggio e quant'altro necessario per dare l'opera compiuta a perfetta regola d'arte. | mq | *600,00€* |

| SCHEDA DI PROGETTO | N° scheda P.18 |
|---|---|

| DISLIVELLI | | |
|---|---|---|
| *Criticità riscontrata* | *Soluzione progettuale* | *Normativa e simbolo* |
| Presenza su percorso pedonale di dislivello causato da gradino/i di altezza complessiva 5,0/30cm o di rampa con pendenza eccessiva | Realizzazione/ripristino di rampa di raccordo dislivelli causato da gradino/i di altezza complessiva 5,0/30 cm. di lunghezza sufficiente ad ottenere una pendenza non superiore al 8% (se possibile 5%) e di larghezza minima pari a cm 90 e con pendenza trasversale non superiore all'1%.<br>La pavimentazione dovrà essere antisdrucciolevole, uniforme e compatta. La rampa dovrà avere larghezza non inferiore a cm 120 (se possibile larghezza 150 cm).Quando la differenza di quota fra i due piani maggiore di cm 20, si suggerisce di corredarla con Corrimano in alluminio estruso su almeno uno dei lati, Compresa la Segnalazione cambio pendenza con piastrelle LOGES in gomma – codice pericolo valicabile | DM 236/89<br>4.1.11 - 4.2.1 - 8.1.11 - 8.2.1<br> |

*Schema / Immagine di esempio*





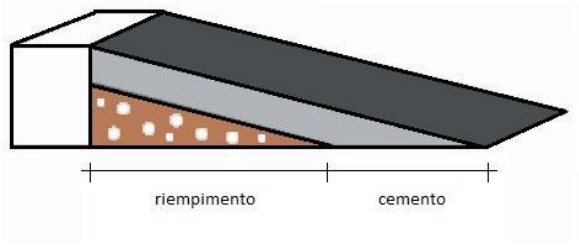


*Costi*

| *Descrizione* | *U.M.* | *Prezzo unitario* |
|---|---|---|
| Rifacimento della pavimentazione, previo disfacimento di quella esistente, eseguita con massetto di sottofondo per marciapiedi e conglomerato bituminoso costituito da inerti graniglie e pietrischi, compreso il trasporto e gli oneri di discarica.<br>Finitura in battuta di cemento e trattamento antisdrucciolevole.<br>Fornitura e posa in opera di pavimento per percorsi tattili per esterni, in gomma sintetica non rigenerata.<br>Fornitura e posa in opera corrimano a sezione circolare, diametro mm 38 circa, composti da profili tubolari in alluminio estruso<br>Oppure<br>Fornitura e posa di rampa rampe in lamiera di alluminio goffrata da poggiare sui gradini esistenti di larghezza 120-150cm. | mq | *180,00* |

| SCHEDA DI PROGETTO | N° scheda P.18 |
|---|---|

| DISLIVELLI | | |
|---|---|---|
| *Criticità riscontrata* | *Soluzione progettuale* | *Normativa e simbolo* |
| Assenza di collegamento verticale accessibile tra i piani. | Realizzazione di ascensore esterno o interno con struttura autoportante. | DM 236/89<br>4.1.13 –8.1.13 |

*Schema / Immagine di esempio*

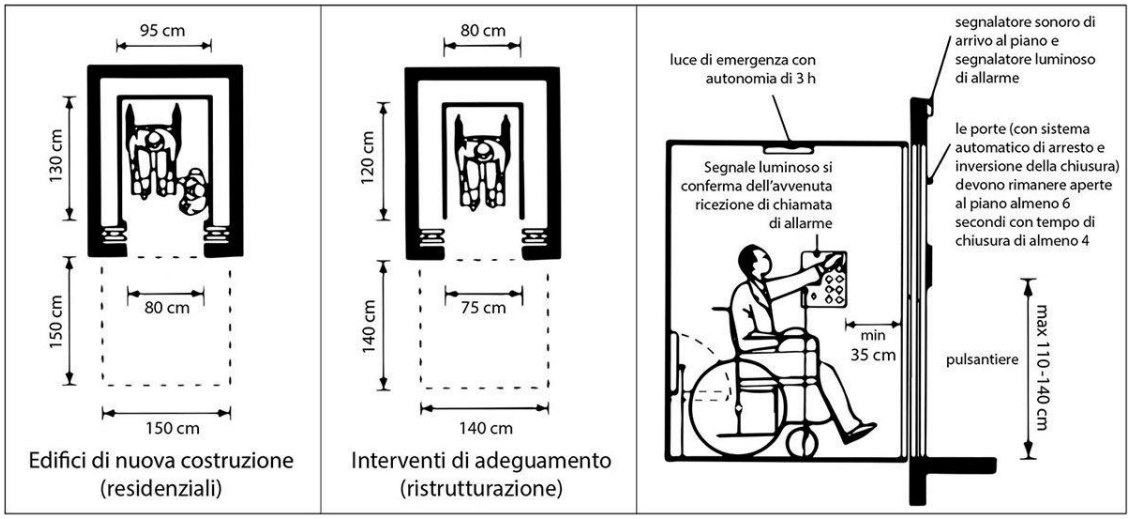


*Costi*

| *Descrizione* | *U.M.* | *Prezzo unitario* |
|---|---|---|
| Ascensore ad azionamento elettrico per disabili in edifici non residenziali con le seguenti caratteristiche: impianto installato in vano proprio, ad azionamento elettrico, di tipo automatico, portata 630 kg, 8 persone, 6 fermate, corsa utile 16.5 m, velocita 0.63/0.15 m/s, rapporto di intermittenza 0.40, macchinario posto in alto, motore elettrico trifase in corto circuito di adatta potenza, guide di scorrimento per la cabina in profilato di acciaio a T trafilato o fresato, contrappeso con blocchi di ghisa o altro materiale, guidato con guide di scorrimento in profilato di acciaio a T trafilato o fresato; cabina in lamiera di ferro rivestita in materiale plastico superficie utile massima 1,66 mq, pavimento ricoperto in gomma, porte di cabina e di piano automatiche e scorrevoli orizzontalmente di tipo centrale o telescopico, azionate da un operatore elettrico, serrature elettromeccaniche di sicurezza, a porte chiuse quadro di manovra alimentato a corrente raddrizzata, comprendente tutte le apparecchiature per la manovra a mano, segnalazioni luminose di allarme ricevuto, segnalazioni acustiche di arrivo al piano, bottoniera di cabina e di piano con caratteri Braille, luce di emergenza, citofono, segnalazioni luminose di allarme ricevuto, linee elettriche nel vano in adatte canalizzazioni e cavo flessibile per la cabina, funi di trazione, staffe per le guide e accessori diversi per dare l'impianto completo e funzionante | cad | *€30.000,00* |

| SCHEDA DI PROGETTO | N° scheda P.19 |
|---|---|

| DISLIVELLI | | |
|---|---|---|
| *Criticità riscontrata* | *Soluzione progettuale* | *Normativa e simbolo* |
| Assenza di collegamento verticale accessibile tra i piani. | Installazione di servoscala su scale esistenti per il superamento del dislivello da parte di persone con ridotta o impedita capacita motoria. I servoscala sono consentiti in via alternativa ad ascensori e preferibilmente, per superare differenza di quota non superiori a mt. 4. | DM 236/89 4.1.13 –8.1.13  |

*Schema / Immagine di esempio*

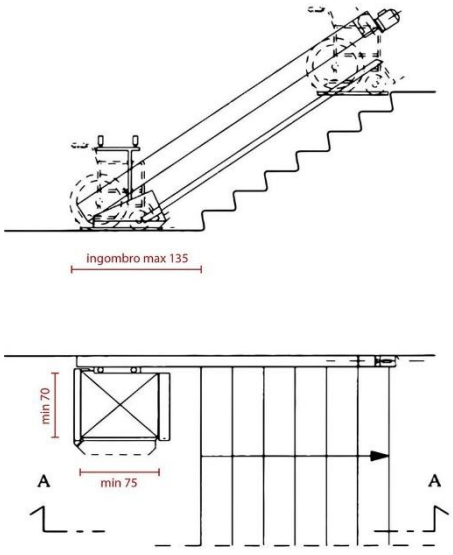


SERVOSCALA

*Costi*

| *Descrizione* | *U.M.* | *Prezzo unitario* |
|---|---|---|
| Monta-carrozzelle tipo rettilineo, riferimento norme UNI EN 81-40 con:- macchina a pedana ribaltabile 150 kg, dimensione minima pedana 0.75x0.65 m, sbarra di sicurezza a L con controllo di movimento, sistema anti-cesoiamento e anti-schiacciamento corpo pedana, anti-schiacciamento corpo carter per funzionamento pedana chiusa, alette installate sulle bordature corpo macchina con funzionamento anti-cesoiamento, pulsante stop corpo macchina, maniglione fisso corpo macchina, pedana antiscivolo, comando elettrico a chiave per il consenso salita e discesa, installato sul corpo macchina, pulsantiera di accompagnamento via cavo, pulsanti per salita e discesa a uomo presente installati sul corpo macchina, manovra manuale di emergenza, bottoniera a uomo presente con selettore a chiave per chiamata e rimando ai piani per il funzionamento solo a corpo macchina chiuso, alimentazione elettrica per il funzionamento di tutto l'impianto secondo le norme vigenti, piccole opere edili comprese fino a 20 alzate con piano intermedio | cad | *€12.000,00* |

| SCHEDA DI PROGETTO | N° scheda: P.20 |
|---|---|

| DISLIVELLI | | |
|---|---|---|
| *Criticità riscontrata* | *Soluzione progettuale* | *Normativa e simbolo* |
| Presenza di **dislivello** causato da gradino di altezza complessiva 0/5 cm. | Livellamento della pavimentazione in presenza di piccoli dislivelli maggiori di 0,5cm tramite la realizzazione di una piccola rampa in modo tale da rendere il piano di calpestio raccordato adeguatamente alle pavimentazioni esistenti. | DM 236/89 art. 8.1.11   |

*Schema / Immagine di esempio*

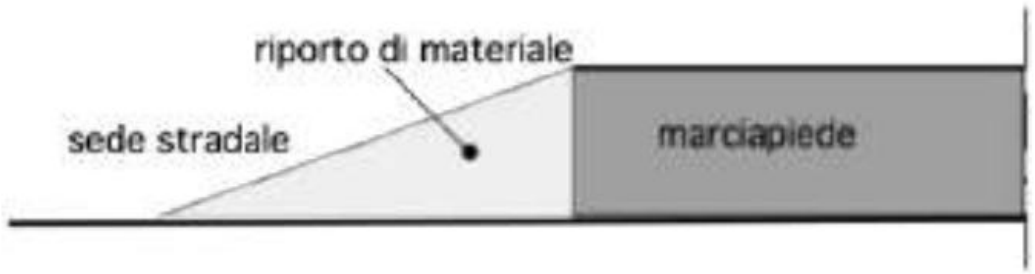


*Costi*

| *Descrizione* | *U.M.* | *Prezzo unitario* |
|---|---|---|
| Rifacimento della pavimentazione eseguita con massetto di sottofondo per marciapiedi e conglomerato bituminoso costituito da inerti graniglie e pietrischi, finitura in battuta di cemento e trattamento antisdrucciolevole. | mq | *20,00 €* |

| SCHEDA DI PROGETTO | N° scheda P.21 |
|---|---|

| PERCORSI E PAVIMENTAZIONE | | |
|---|---|---|
| *Criticità riscontrata* | *Soluzione progettuale* | *Normativa e simbolo* |
| Assenza di segnalazione tattilo plantare ad inizio e fine rampa scale. | Realizzazione di fascia a pavimento di facile percezione tattile e visiva, atta a segnalare l'inizio e la fine di una rampa scala a persone non vedenti e ipovedenti.<br>La fascia tattilo-plantare dovrà essere collocata 20 cm. prima dell'inizio rampa e a 20 cm. dopo fine rampa. La segnaletica dovrà avere una profondità di cm. 60 ed una larghezza pari alla rampa di scale. | DM 236/89<br>4.1.10 - 8.1.10 |

*Schema / Immagine di esempio*

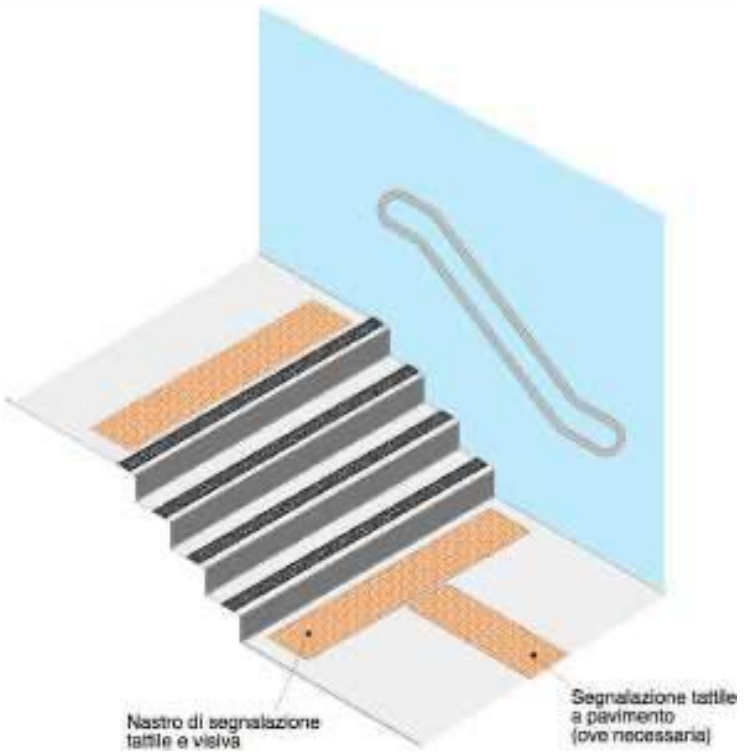


*Costi*

| *Descrizione* | *U.M.* | *Prezzo unitario* |
|---|---|---|
| Pavimento per percorsi tattili, in gomma sintetica non rigenerata al 100% composta da una mescola omogenea calandrata vulcanizzata, ottenuta con l'aggiunta di cariche minerali, stabilizzanti e pigmenti colorati, superficie a rilievo antiscivolo e scanalature a sezione trapezoidale di dimensioni variabili, posato con adesivo poliuretanico, compresa la preparazione della superficie di supporto e le assistenze murarie:<br>- indicazione di pericolo valicabile, piastra 40 x 60 cm, in gomma composta da due zone, scannellato fine, spessore base 2,5 mm, rilievo 1 mm, e bollo a calotta semisferica, spessore base 2,5 mm, rilievo 5 mm | ml | *200,00* |

| SCHEDA DI PROGETTO | N° scheda P.22 |
|---|---|

| PERCORSI E PAVIMENTAZIONE | | |
|---|---|---|
| *Criticità riscontrata* | *Soluzione progettuale* | *Normativa e simbolo* |
| Assenza di strisce anti scivolo scale | Installazione di strisce antiscivolo in corrispondenza delle pedate delle scale | DM 236/89<br>4.1.10 - 8.1.10 |

*Schema / Immagine di esempio*



*Costi*

| *Descrizione* | *U.M.* | *Prezzo unitario* |
|---|---|---|
| Fornitura e posa in opera di 2 strisce adesiva antiscivolo in gomma sintetica; | ml | *35,00* |

| SCHEDA DI PROGETTO | N° scheda P.23 |
|---|---|

| PERCORSI E PAVIMENTAZIONE | | |
|---|---|---|
| *Criticità riscontrata* | *Soluzione progettuale* | *Normativa e simbolo* |
| Assenza di segnalazione tattilo-plantare per interni come linea guida all'orientamento delle persone non vedenti | Inserimento di segnalazione tattile costituita da fascia di larghezza 60 cm trattata a righe parallele con funzione di orientamento o intercettazione di un servizio pubblico. | DM 236/89<br>4.2.1 – 4.3 - 8.2.1 |

*Schema / Immagine di esempio*

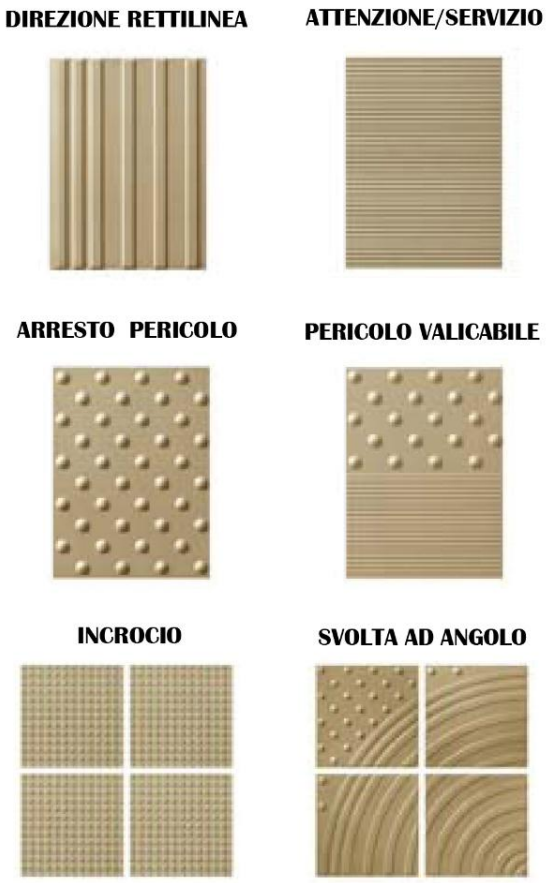


*Costi*

| *Descrizione* | *U.M.* | *Prezzo unitario* |
|---|---|---|
| Pavimento per percorsi tattili, in gomma sintetica non rigenerata al 100% composta da una mescola omogenea calandrata vulcanizzata, ottenuta con l'aggiunta di cariche minerali, stabilizzanti e pigmenti colorati, superficie a rilievo antiscivolo e scanalature a sezione trapezoidale di dimensioni variabili, posato con adesivo poliuretanico, compresa la preparazione della superficie di supporto e le assistenze murarie. Sono comprese nel prezzo: - indicazione di svolta ad "L" - indicazione incrocio a "T", - indicazione di pericolo valicabile - indicazione di arresto/pericolo. | ml | *€120,00* |

| SCHEDA DI PROGETTO | N° scheda: P.24 |
|---|---|

| PERCORSO E PAVIMENTAZIONE | | |
|---|---|---|
| *Criticità riscontrata* | *Soluzione progettuale* | *Normativa e simbolo* |
| Assenza di **attraversamento pedonale** | Nuova realizzazione di attraversamento pedonale a raso, tramite adeguamento dei raccordi al percorso pedonale esistente e inserimento di segnaletica tattile a pavimento (segnale pericolo valicabile) ad evidenziare la delimitazione tra sede pedonale e carrabile; realizzazione di zebrature di larghezza minima 250 cm. Inserimento di segnalazione tattilo plantare costituita da fascia di larghezza 40 cm indicazione di pericolo valicabile | DM 236/89 art. 4.2.1 - 8.2.1 art. 4.2.2 - 8.2.2<br><br>DPR 503/96 art. 6 |

*Schema / Immagine di esempio*

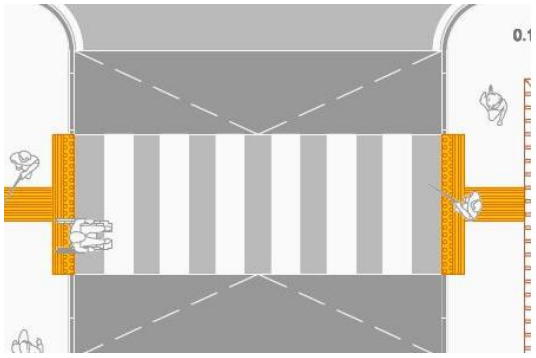

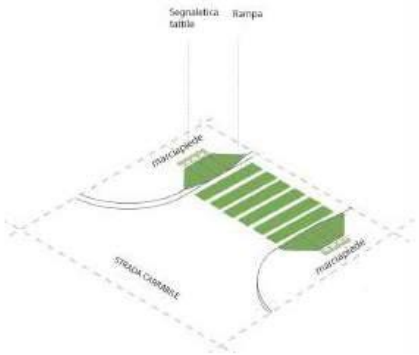


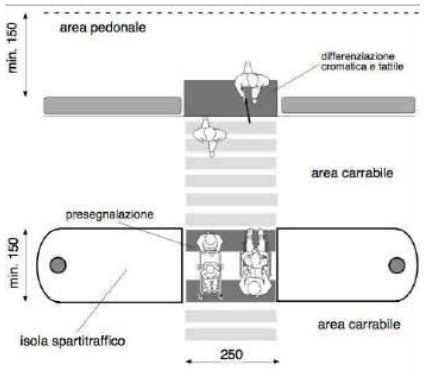


*Costi*

| *Descrizione* | *U.M.* | *Prezzo unitario* |
|---|---|---|
| Adeguamento dislivelli esistenti tramite la realizzazione/ripristino di rampa di raccordo dislivelli causato da gradino/i di altezza complessiva 5,0/30 cm. di lunghezza sufficiente ad ottenere una pendenza non superiore al 8% (se possibile 5%) e di larghezza minima pari a cm 90 e con pendenza trasversale non superiore all'1% per il raccordo al percorso pedonale esistente<br>Segnaletica orizzontale eseguita con prodotti permanenti, rifrangenti, antisdrucciolevoli, dotata di elementi in rilievo. Fornitura e posa in opera Pavimento per percorsi tattili per esterni, in gomma sintetica non rigenerata con indicazione di pericolo valicabile. | cad | *2.000,00 €* |

| SCHEDA DI PROGETTO | N° scheda: P.25 |
|---|---|

| PERCORSO E PAVIMENTAZIONE | | |
|---|---|---|
| *Criticità riscontrata* | *Soluzione progettuale* | *Normativa e simbolo* |
| Presenza **strozzature**, **arredi** e/o **ostacoli** di qualsiasi natura che riducono la larghezza utile di passaggio | Rimozione e ricollocamento dell'oggetto che costituisce intralcio al transito. | DM 236/89<br>art. 4.2.1 - 8.2.1 |

*Schema / Immagine di esempio*



*Costi*

| *Descrizione* | *U.M.* | *Prezzo unitario* |
|---|---|---|
| Costo orario medio mano d'opera operaio comune di 1° livello | ora | *32,00* |

| SCHEDA DI PROGETTO | N° scheda: P.26 |
|---|---|

| PERCORSO E PAVIMENTAZIONE | | |
|---|---|---|
| *Criticità riscontrata* | *Soluzione progettuale* | *Normativa e simbolo* |
| Presenza di pavimento e/o gradini **sdrucciolevoli** | Trattamento della pavimentazione con applicazione di reagente chimico o vernice di finitura specifica, al fine di ridurne la sdrucciolevolezza. | DM 236/89 art. 4.2.2 - 8.2.2 |

*Schema / Immagine di esempio*



*Costi*

| *Descrizione* | *U.M.* | *Prezzo unitario* |
|---|---|---|
| Fornitura e posa in opera di vernice di finitura pedonabile antisdrucciolo, semilucida, bicomponente, a base poliuretanica, priva di solventi | mq | 30,00 € |

| SCHEDA DI PROGETTO | N° scheda: P.27 |
|---|---|

| PERCORSO E PAVIMENTAZIONE | | |
|---|---|---|
| *Criticità riscontrata* | *Soluzione progettuale* | *Normativa e simbolo* |
| Presenza di **sconnessioni** di porzioni della pavimentazione esistente | Adeguamento della pavimentazione dissestata tramite rifacimento della pavimentazione in modo tale da rendere il piano di calpestio perfettamente complanare o raccordato adeguatamente alla pavimentazione esistente. | DM 236/89 art. 4.2.2 - 8.2.2  |

*Schema / Immagine di esempio*

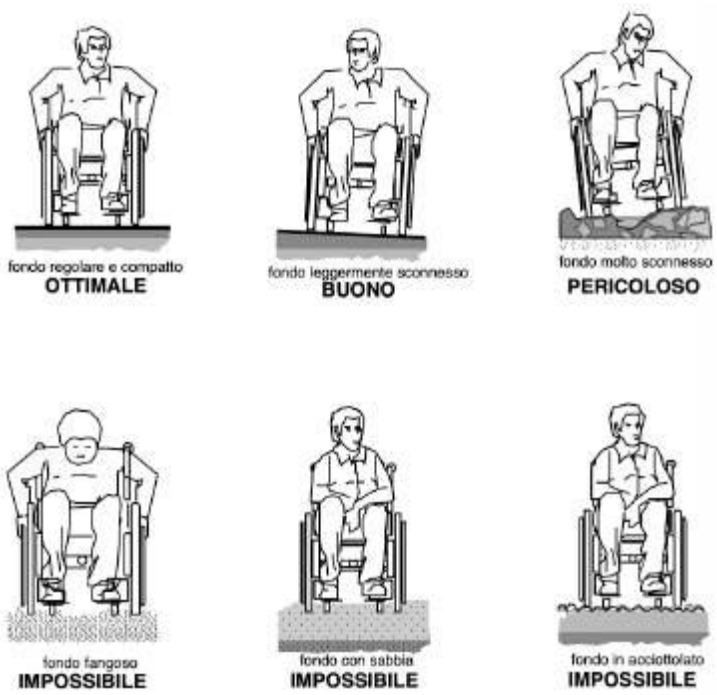


*Costi parametrici*

| *Descrizione* | *U.M.* | *Prezzo unitario* |
|---|---|---|
| Rifacimento della pavimentazione eseguita con massetto di sottofondo per marciapiedi e conglomerato bituminoso costituito da inerti graniglie e pietrischi. | mq | 50,00 € |

| SCHEDA DI PROGETTO | N° scheda: P.28 |
|---|---|

| PERCORSO E PAVIMENTAZIONE | | |
|---|---|---|
| *Criticità riscontrata* | *Soluzione progettuale* | *Normativa e simbolo* |
| Assenza di percorso pedonale accessibile | Nuova realizzazione e/o adeguamento di marciapiede o percorso con le seguenti caratteristiche:<br>- altezza massima 2,5 cm dal piano carrabile;<br>- larghezza minima dovrà essere di cm. 150;<br>- pendenza longitudinale 5% (massimo 8%);<br>- pendenza trasversale 1%;<br>- altezza minima libera da ostacoli 210 cm da piano di calpestio;<br>- finitura tale da rendere il piano di calpestio accessibile.<br>- inserimento di paletto/archetto in acciaio (o ferro zincato e tinteggiato) finalizzato ad aumentare il livello di sicurezza dei pedoni lungo il percorso.<br>- Inserimento di segnalazione tattile costituita da fascia di larghezza 60 cm trattata a righe parallele con funzione di orientamento o intercettazione di un servizio pubblico.<br>Eventuali rampe o cambi di pendenza dovranno avere una pendenza non superiore al 8% (se possibile 5%).<br>Se il percorso pedona ha larghezze non accessibili il percorso verrà realizzato affianco il percorso esistente di una nuova pavimentazione pedonale, identica alla preesistente, aumentando la larghezza complessiva del percorso. | DM 236/89<br>art. 4.2.1 - 8.2.1 |

*Schema / Immagine di esempio*

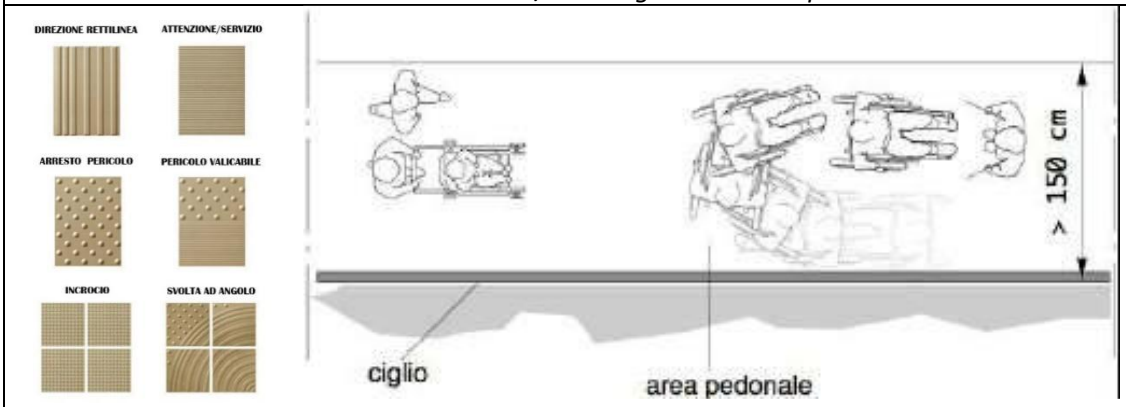


*Costi*

| *Descrizione* | *U.M.* | *Prezzo unitario* |
|---|---|---|
| Realizzazione di percorso accessibile costituito da massetto e pavimentazioni in pietra naturale di spessore 10 cm, previa demolizione del manto esistente e inclusi gli oneri di conferimento in impianto autorizzato.<br>Pavimento per percorsi tattili, in gomma sintetica non rigenerata al 100% composta da una mescola omogenea calandrata vulcanizzata, resistente agli UV, ottenuta con l'aggiunta di cariche minerali, stabilizzanti e pigmenti colorati, superficie a rilievo antiscivolo e scanalature a sezione trapezoidale di dimensioni variabili, posato con adesivo poliuretanico, compresa la preparazione della superficie di supporto e le assistenze murarie. Sono comprese nel prezzo: - indicazione di svolta ad "L" - indicazione incrocio a "T", - indicazione di pericolo valicabile - indicazione di arresto/pericolo | mq | *180,00 €* |

| SCHEDA DI PROGETTO | N° scheda: P.29 |
|---|---|

| PENSILINA AUTOBUS | | |
|---|---|---|
| *Criticità riscontrata* | *Soluzione progettuale* | *Normativa e simbolo* |
| Assenza di fermata dell'autobus adeguatamente segnalata e priva di pensilina | Realizzazione di fermate accessibili in autonomia da parte dei disabili con le seguenti caratteristiche:<br>Larghezza del marciapiede pari ad almeno 1,5 m - Distanza della proiezione verticale del pannello informativo dal ciglio del marciapiede non inferiore a 0,3 m - larghezza del corridoio di passaggio pedonale non inferiore a 0,9 m - Posa in opera di pensilina adatta a garantire protezione ad un utente in sedia a rotelle | DPR 503/1996<br>Art.1 - 5 - 9 |

*Schema / Immagine di esempio*

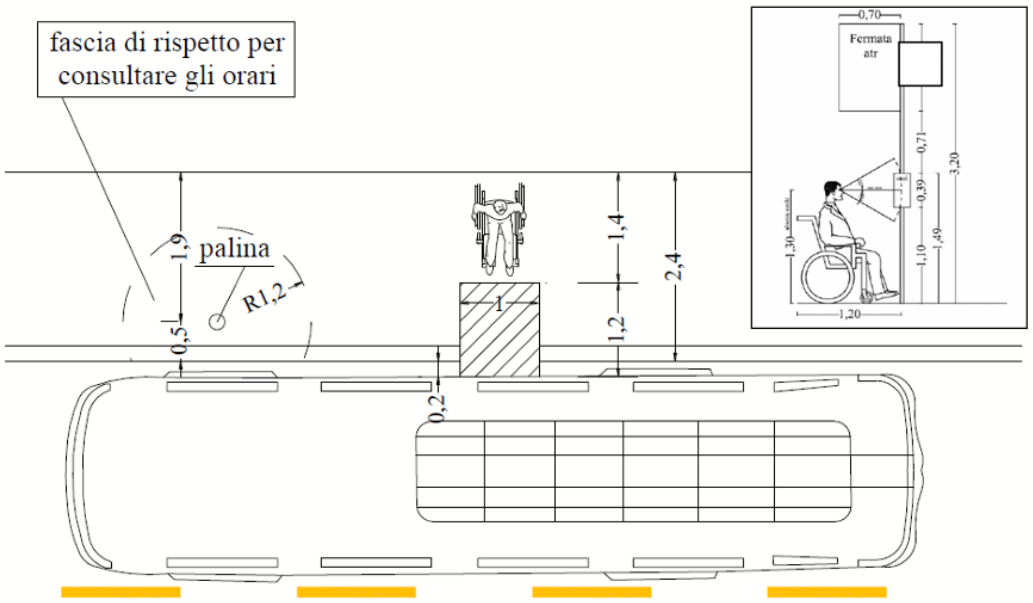


*Costi*

| *Descrizione* | *U.M.* | *Prezzo unitario* |
|---|---|---|
| Fornitura e posa in opera di palina a messaggio fisso composta da palo conico in alluminio infisso e pannello informativo con l'indicazione degli orari di partenze delle varie linee. Fornitura e posa in opera di pensilina H257x305x154 composta da due montanti verticali realizzati in tubo quadro di acciaio zincato, ogni montante è completo di piastra alla base realizzata in lamiera zincata e provvista di fori circolari per il fissaggio al terreno. I montanti sono collegati tra loro da traversa superiore in tubo quadro di acciaio zincato. Parete di fondo e laterali costituite da telai in profilati di acciaio zincato con vetro stratificato trasparente a filo lucido inserito nel telaio con apposite guarnizioni perimetrali e sostenuto da ferma-vetro in acciaio zincato. Copertura in policarbonato alveolare tipo opaco sostenuta da telaio perimetrale in tubo rettangolare di acciaio zincato e da arcate in tubo rettangolare di acciaio zincato. Il telaio è reso solidale alla struttura da decori sagomati posizionati ai lati. La copertura è caratterizzata, nella parte anteriore e posteriore, da grondaia per la raccolta e lo scolo delle acque meteoriche. Panca costituita da due supporti, armonizzati alla struttura, realizzati in tubo quadro di acciaio zincato, contraddistinti da profilo arcuato in lamiera zincata. Due piastre di base, saldate ai supporti, realizzate in lamiera zincata, entrambe provviste di fori circolari per il fissaggio al terreno. Seduta realizzata con quattro listoni in legno, di cui i due esterni, provvisti di un angolo stondato. I listoni sono dotati di fori per il fissaggio ai supporti. | A corpo | *6.500,00 €* |